Holux IBERIA

Mercurio

www.holuxiberia.es
info@holuxiberia.es

Nuevo operador de puerta batiente:

La puerta automática batiente tiene una estructura simple, pero, además, su atractivo diseño lo hace apto para diferentes lugares. ¡El operador de la puerta automática batiente es elegante y seguro al mismo tiempo! Las puertas batientes ocupan un espacio mínimo al tiempo que maximizan el ancho de apertura. Este modelo es adecuado para puertas de madera, metal, etc. con marco que se abren en una dirección (se requiere una pinza de vidrio especial para la instalación de puertas de vidrio, tanto de apertura simple como doble). La puerta se puede abrir y cerrar fácilmente en caso de fallo de suministro eléctrico.

Alta calidad en rendimiento, larga duración y movimiento silencioso son los puntos a destacar de este modelo.

Todos los componentes y el sistema de control están ubicados en una cubierta sencilla con un diseño elegante. Es fácil de usar para todos los usuarios, independientemente de su edad y capacidad física (niños, ancianos y personas con movilidad reducida).

El mecanismo de la puerta batiente incluye: abridor, 2 brazos, 2 controles remotos y 2 pulsadores.

Datos técnicos	Mercurio
Velocidad/Tiempo de apertura/ Grado de apertura/Cierre	Ajustable
Ancho de la puerta	≤ 1400mm
Peso de la puerta	≤ 140kgs
Grado de apertura	60-115 ajustable
Voltaje	AC220V / 110 V, Entrada 220 V AC, Salida 24 DC
Dispositivo abierto	Pulsador inalámbrico/Control remoto
Prueba de vida útil	2000000
Potencia	50W
Peso	8kg

Datos técnicos	Mercurio
Temperatura operacional	-20℃ ~ +50℃
Tensión de entrada	AC 100V / 220 V Opcional
Tensión de salida	24V DC (±10%), 3A
Grado de apertura	Max 115°
Velocidad de apertura	45°/S
Velocidad de cierre	45°/S
Tiempo de apertura	0-60 s (ajustable)
Clase de protección	IP 21
Tamaño	515*80*115mm(LWH)

Características y beneficios de los sistemas de puertas batientes:

- Construcción que ahorra espacio
- Fácil acceso para personas con movilidad reducida
- Funcionamiento suave
- Montaje flexible
- Diseño atractivo
- Apto para uso universal
- Elección de operadores de puertas batientes para satisfacer sus necesidades
- Bisagras externas u ocultas de puerta
- Apertura y cierre silenciosos
- Apertura sin contacto
- Acceso al edificio energéticamente eficiente
- Posible reequipamiento sin problemas

Observaciones:

- Las hojas de la puerta no deben ser más pesadas que el peso permitido.
- La instalación de la puerta automática debe ser realizada por expertos profesionales, no se debe instalar o manipular sin la experiencia necesaria en este caso.

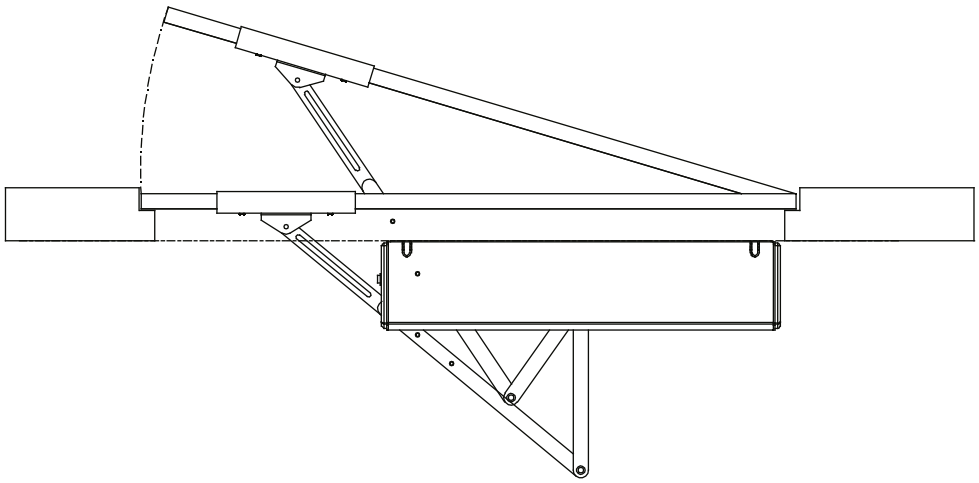

España, Valencia, C/Cid 46 Polígono Bovalar Alaquas
Tel: +34 961642885

ES.01.25082020

www.holuxiberia.es
info@holuxiberia.es