Holux X3 & X4

Puertas automáticas deslizables

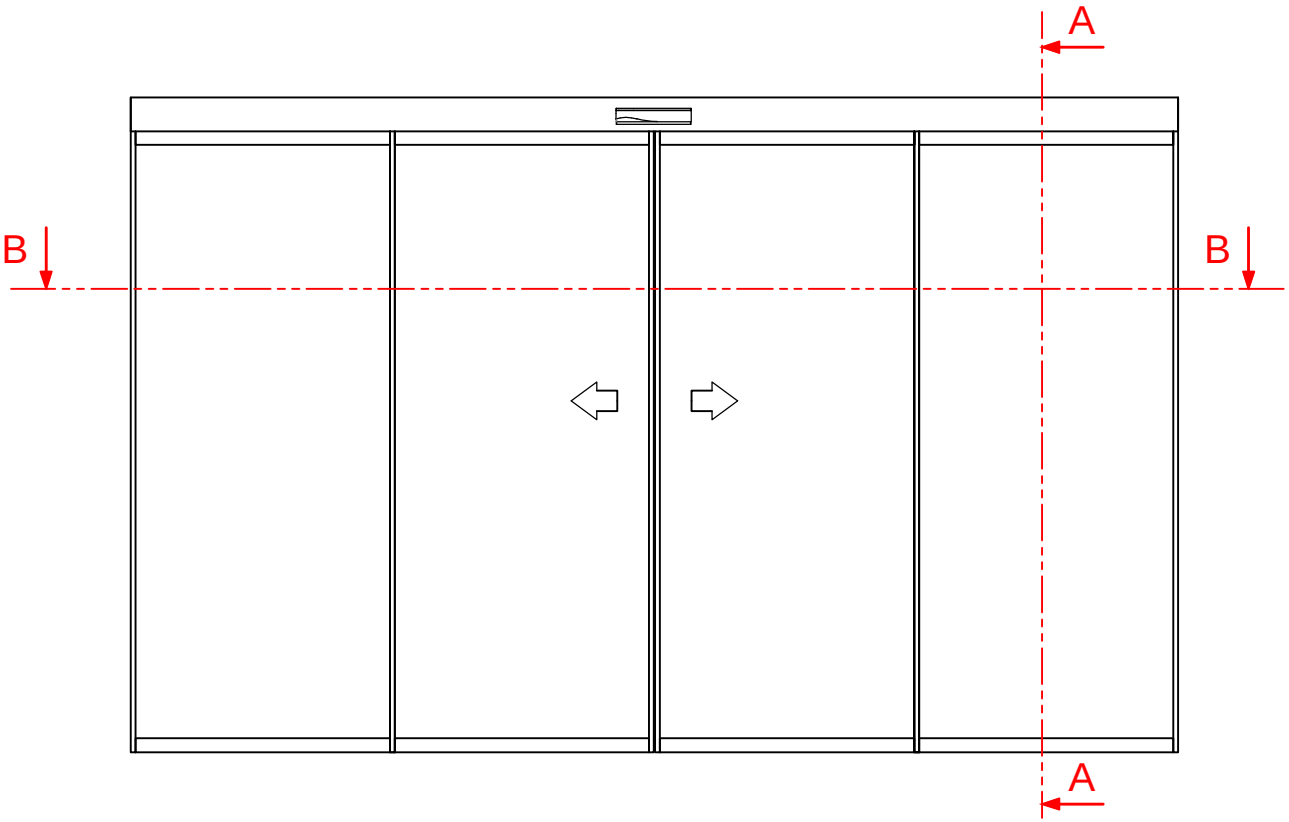

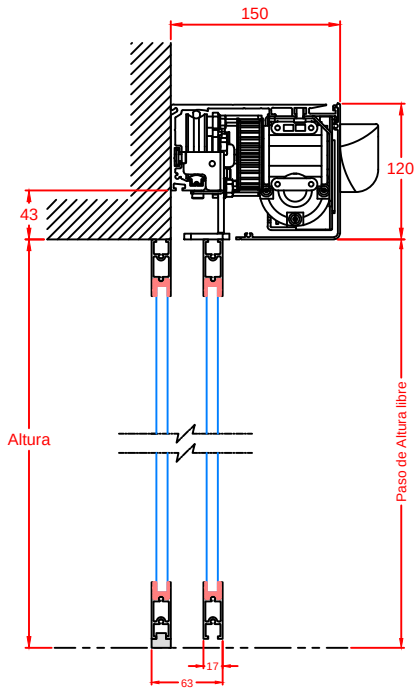

Sección A-A

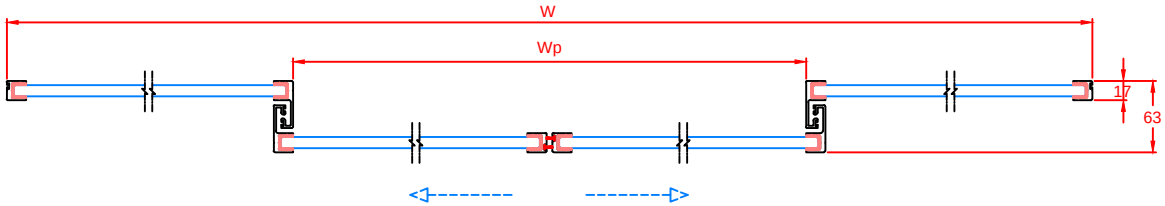

Sección B-B

	Tipo de operador : Holux X3 & X4
Sistema de perfiles : SATURN	Tipo de instalación : Versión de dos hojas
Fecha de Revisión : 2015/09/05	No. de Revisión : 0

Holux X3 & X4

Puertas automáticas deslizables

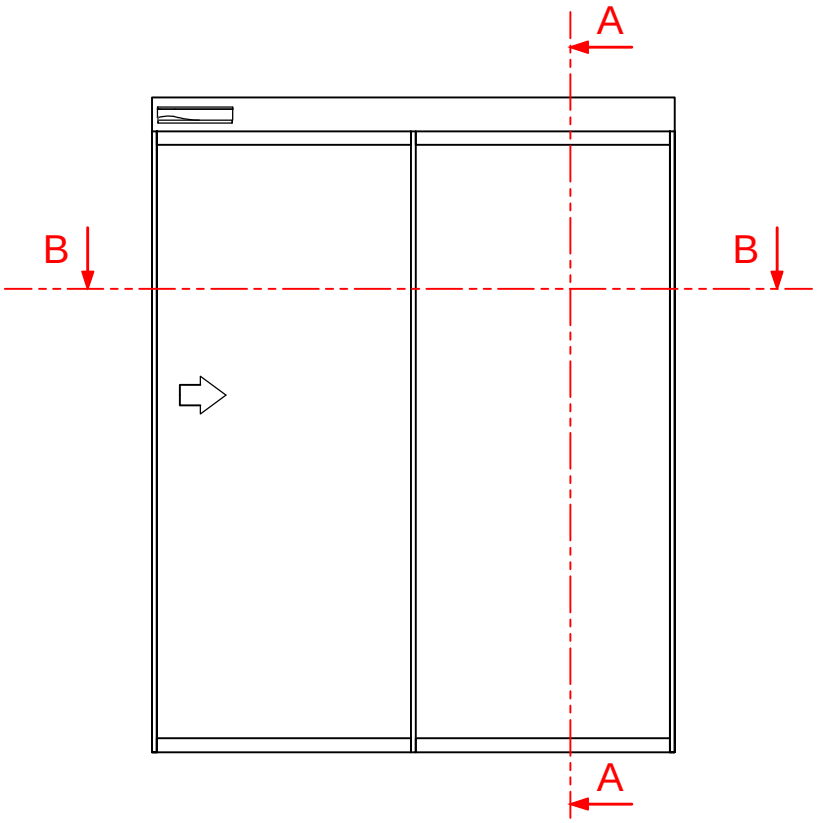

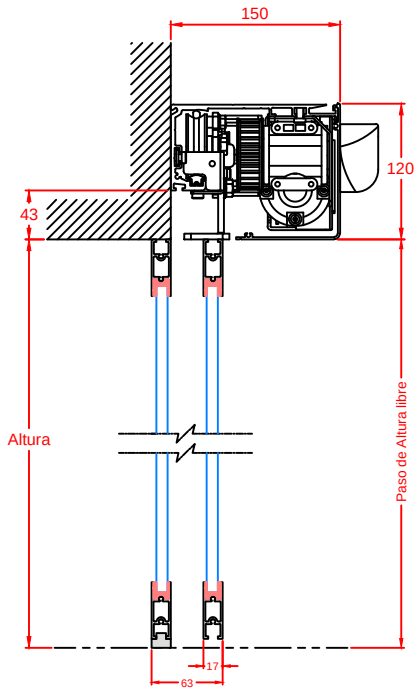

Sección A-A

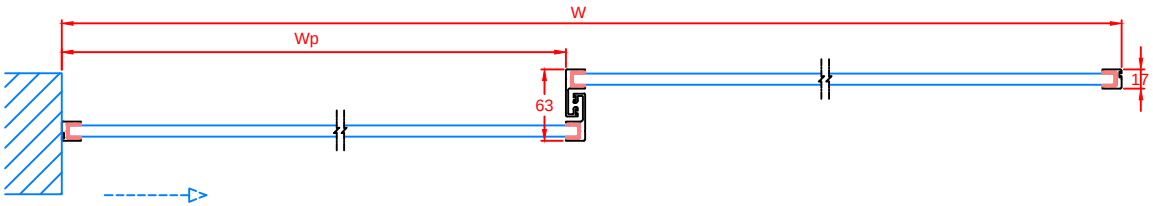

Sección B-B

Tipo de operador : Holux X3 & X4	
Sistema de perfiles : SATURN	Tipo de instalación : Versión de una hoja
Fecha de Revisión : 2015/09/05	No. de Revisión : 0

Holux X3 & X4

Puertas automáticas deslizables

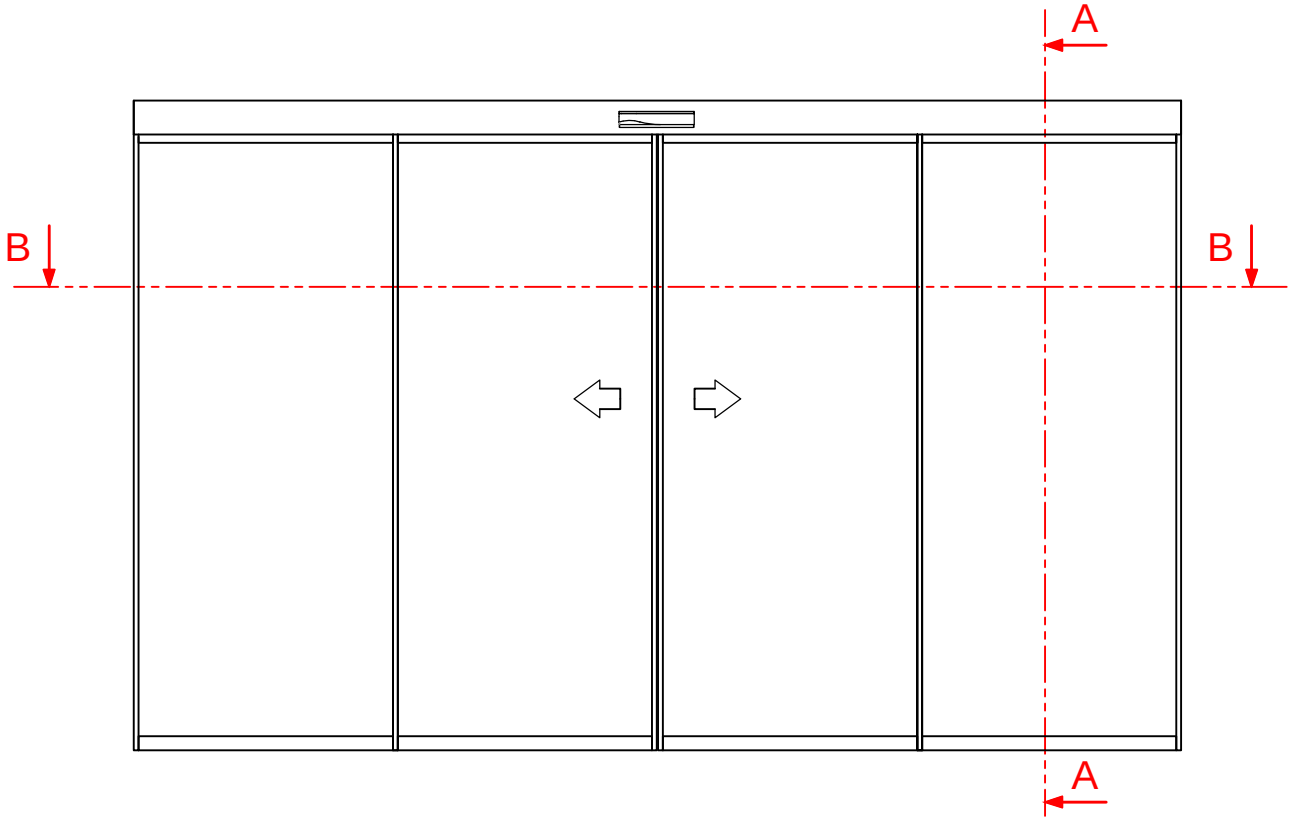

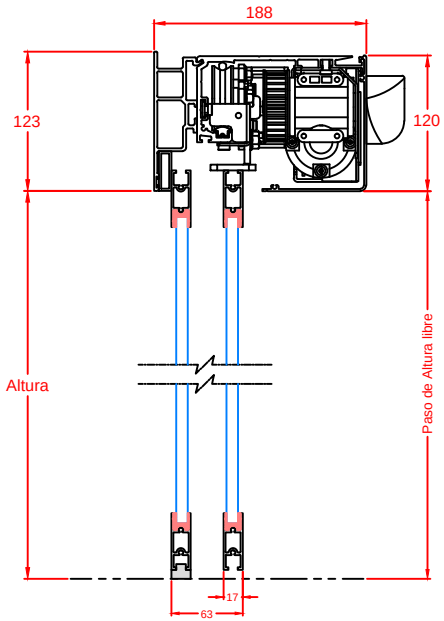

Sección A-A

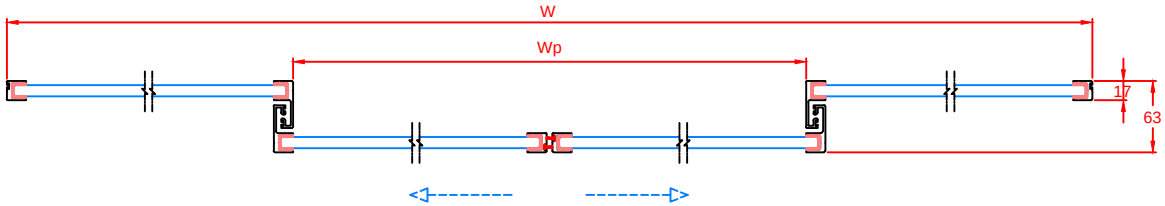

Sección B-B

Tipo de operador : Holux X3 & X4	
Sistema de perfiles : SATURN	Tipo de instalación : Versión de dos hojas
Fecha de Revisión : 2015/09/05	No. de Revisión : 0

Holux X3 & X4

Puertas automáticas deslizables

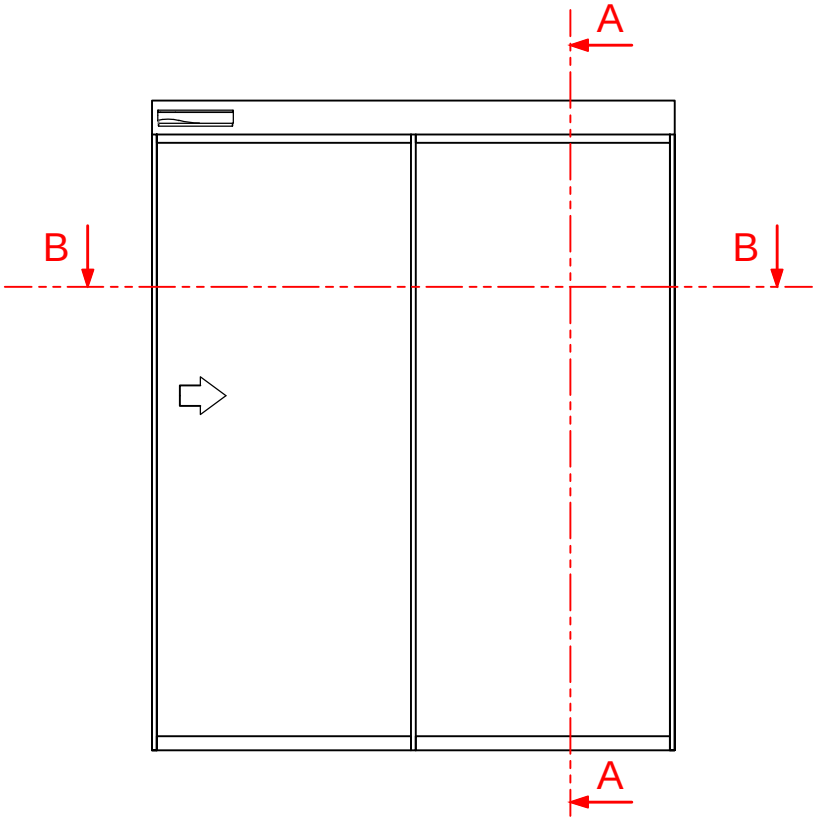

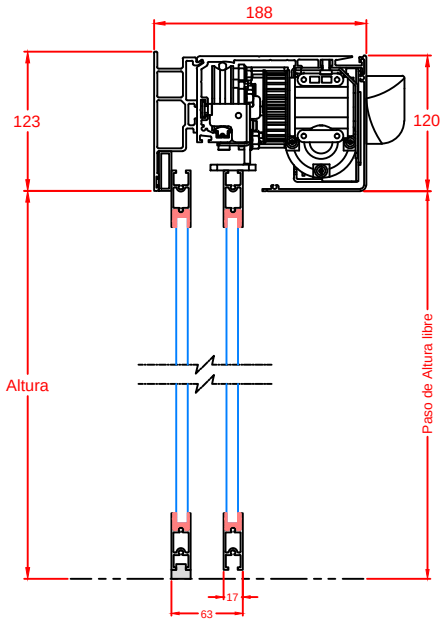

Sección A-A

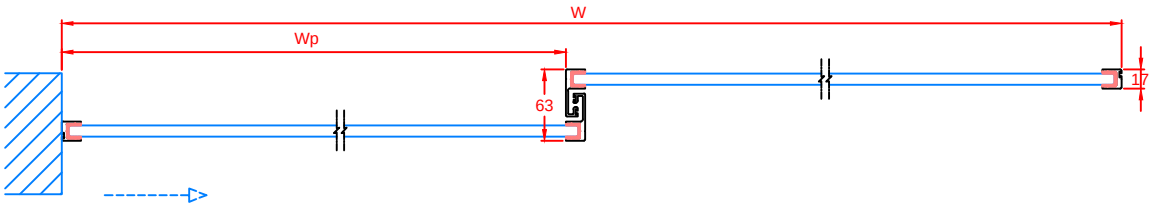

Sección B-B

	Tipo de operador : Holux X3 & X4
Sistema de perfiles : SATURN	Tipo de instalación : Versión de una hoja
Fecha de Revisión : 2015/09/05	No. de Revisión : 0

Holux X3 & X4

Puertas automáticas deslizables

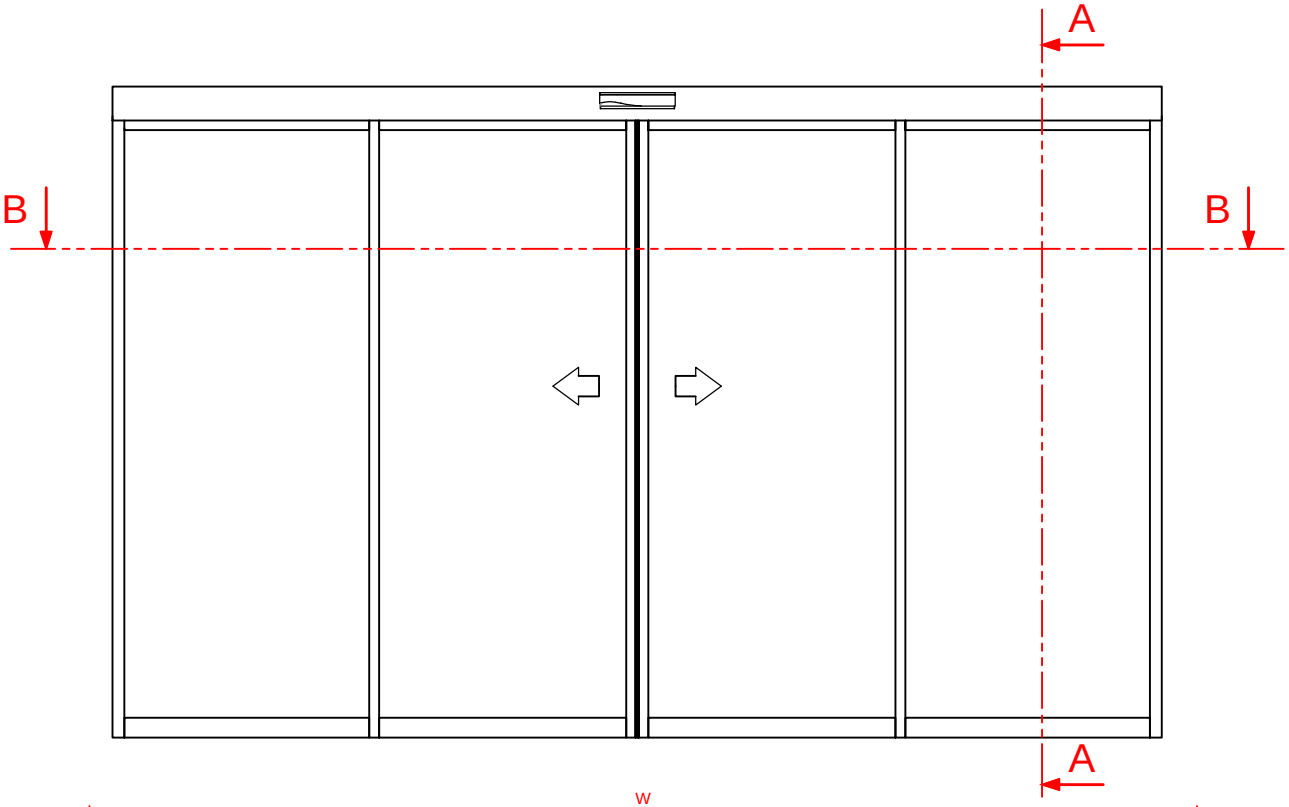

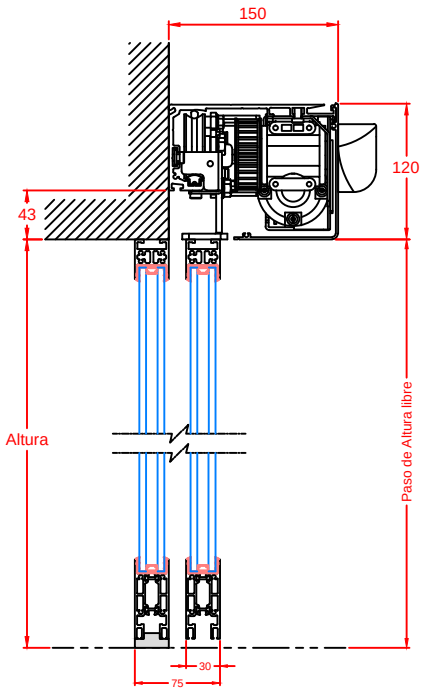

Sección A-A

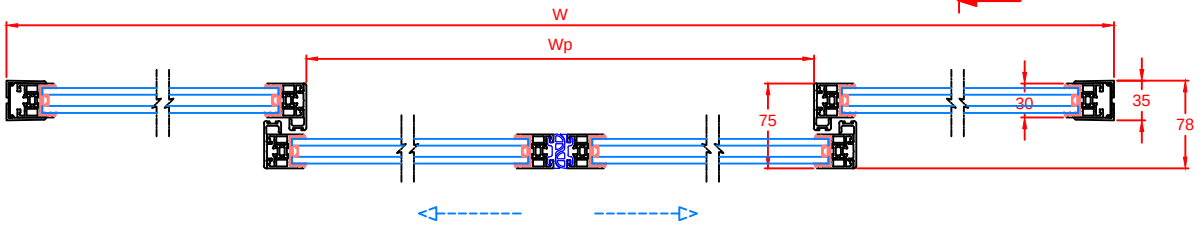

Sección B-B

Tipo de operador : Holux X3 & X4	
Sistema de perfiles : TBS	Tipo de instalación : Versión de dos hojas
Fecha de Revisión : 2015/09/05	No. de Revisión : 0

Holux X3 & X4

Puertas automáticas deslizables

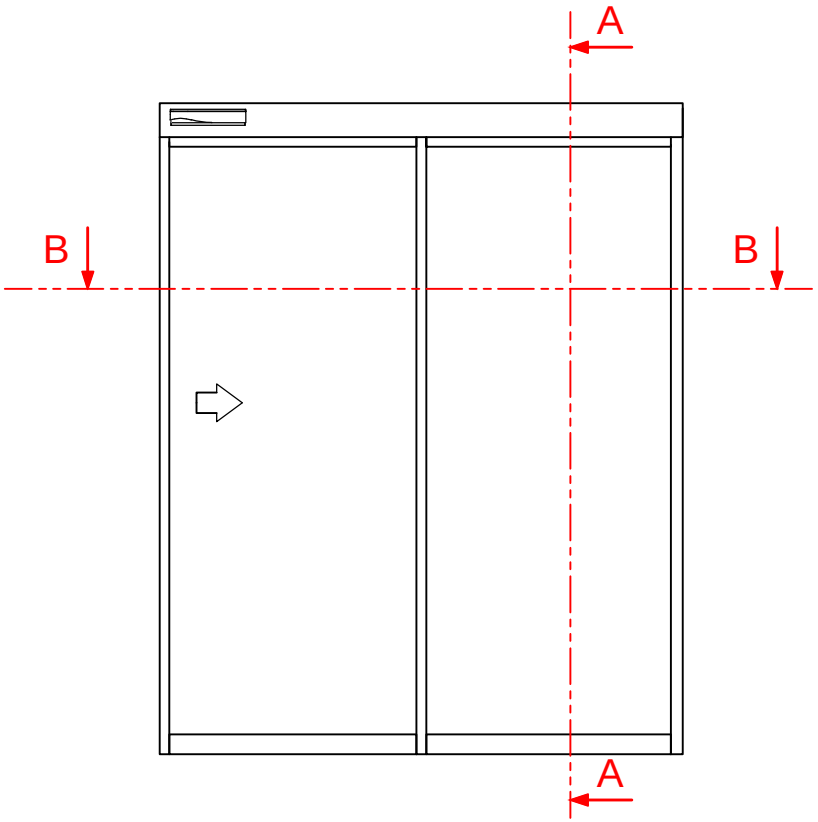

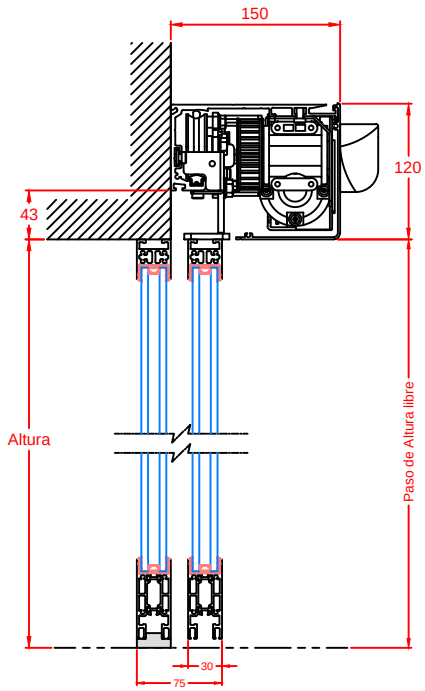

Sección A-A

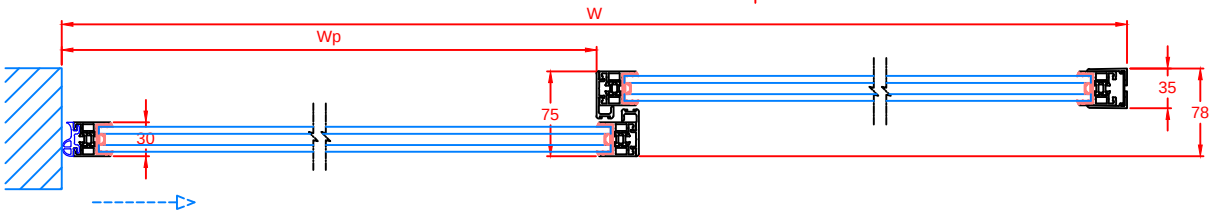

Sección B-B

	Tipo de operador : Holux X3 & X4
Sistema de perfiles : TBS	Tipo de instalación : Versión de una hoja
Fecha de Revisión : 2015/09/05	No. de Revisión : 0

Holux X3 & X4

Puertas automáticas deslizables

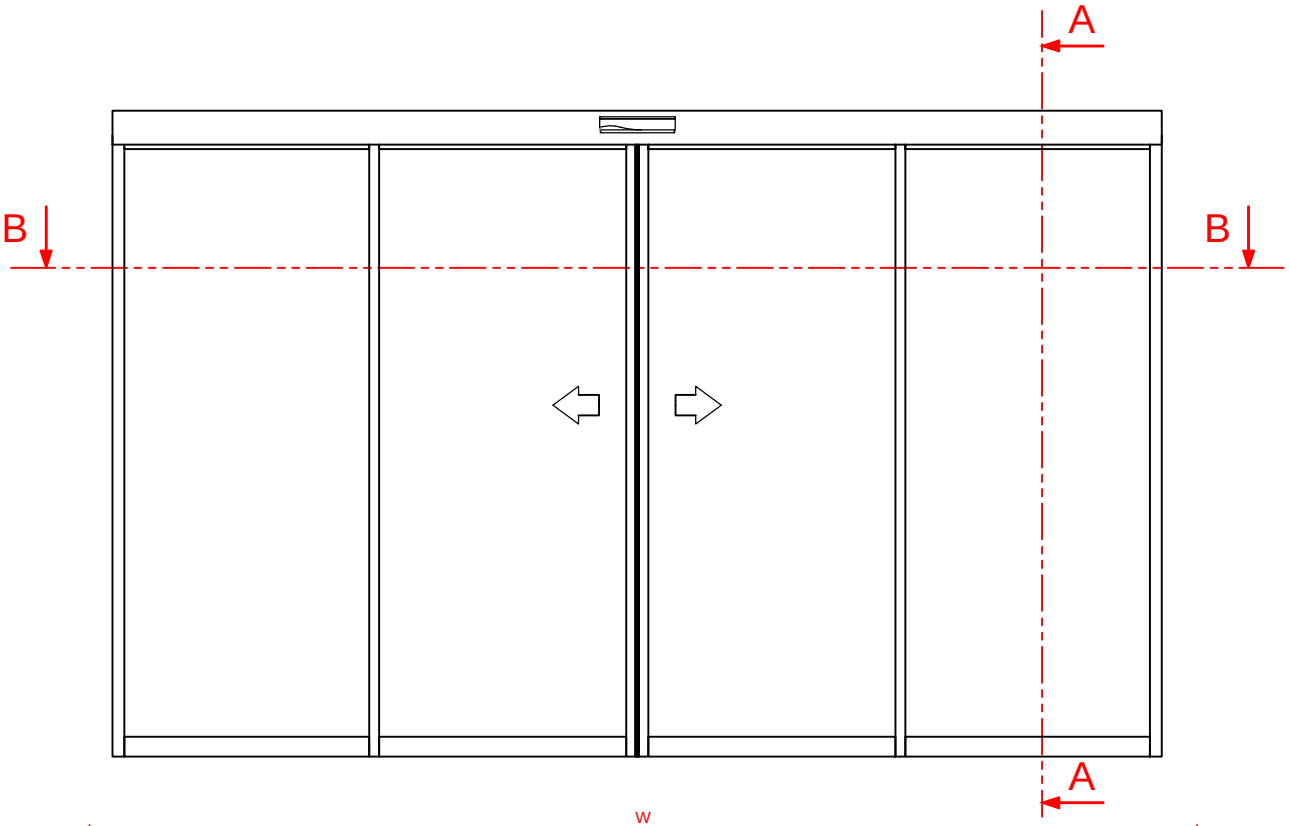

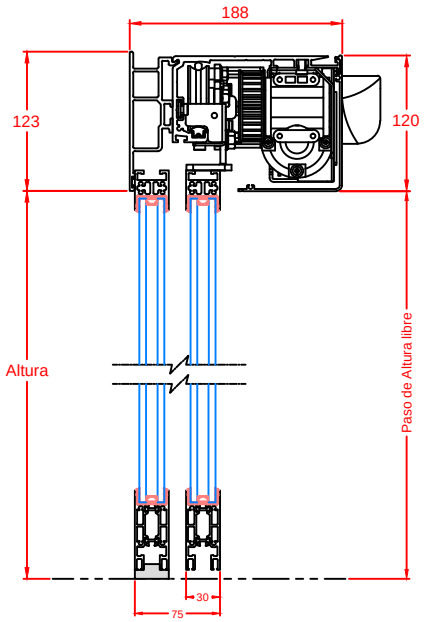

Sección A-A

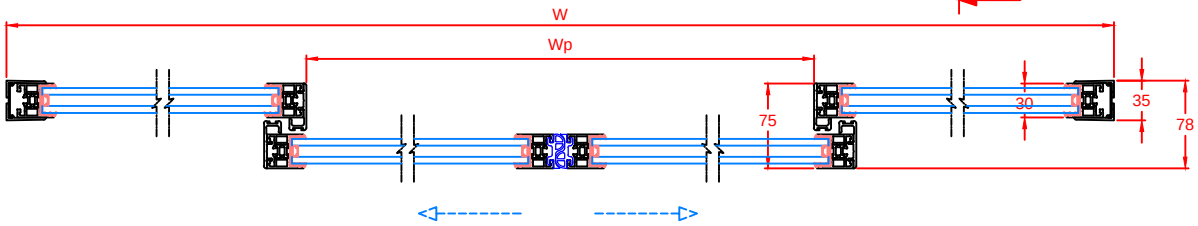

Sección B-B

Tipo de operador : Holux X3 & X4	
Sistema de perfiles : TBS	Tipo de instalación : Versión de dos hojas
Fecha de Revisión : 2015/09/05	No. de Revisión : 0

Holux X3 & X4

Puertas automáticas deslizables

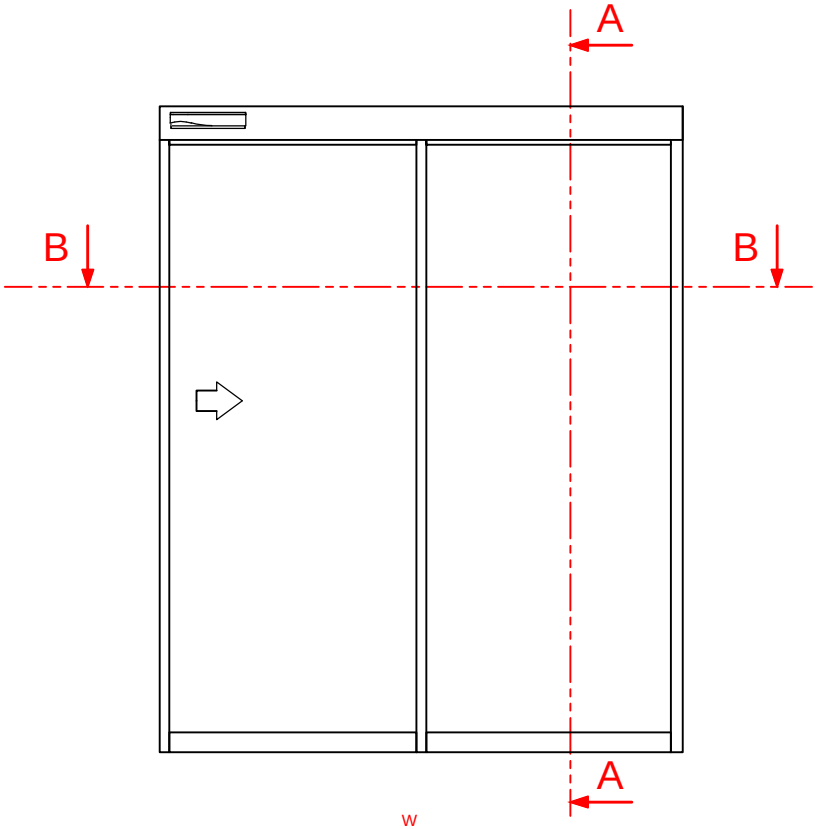

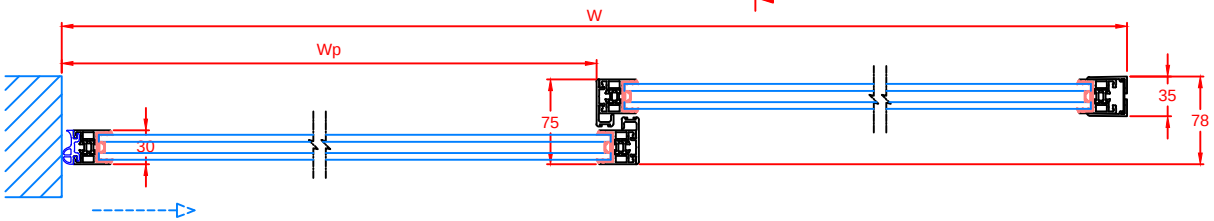

Sección B-B

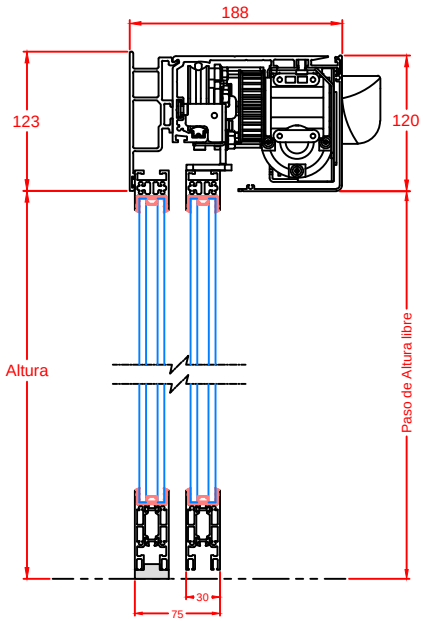

Sección A-A

Tipo de operador : Holux X3 & X4	
Sistema de perfiles : TBS	Tipo de instalación : Versión de una hoja
Fecha de Revisión : 2015/09/05	No. de Revisión : 0

Holux X3 & X4

Puertas automáticas deslizables

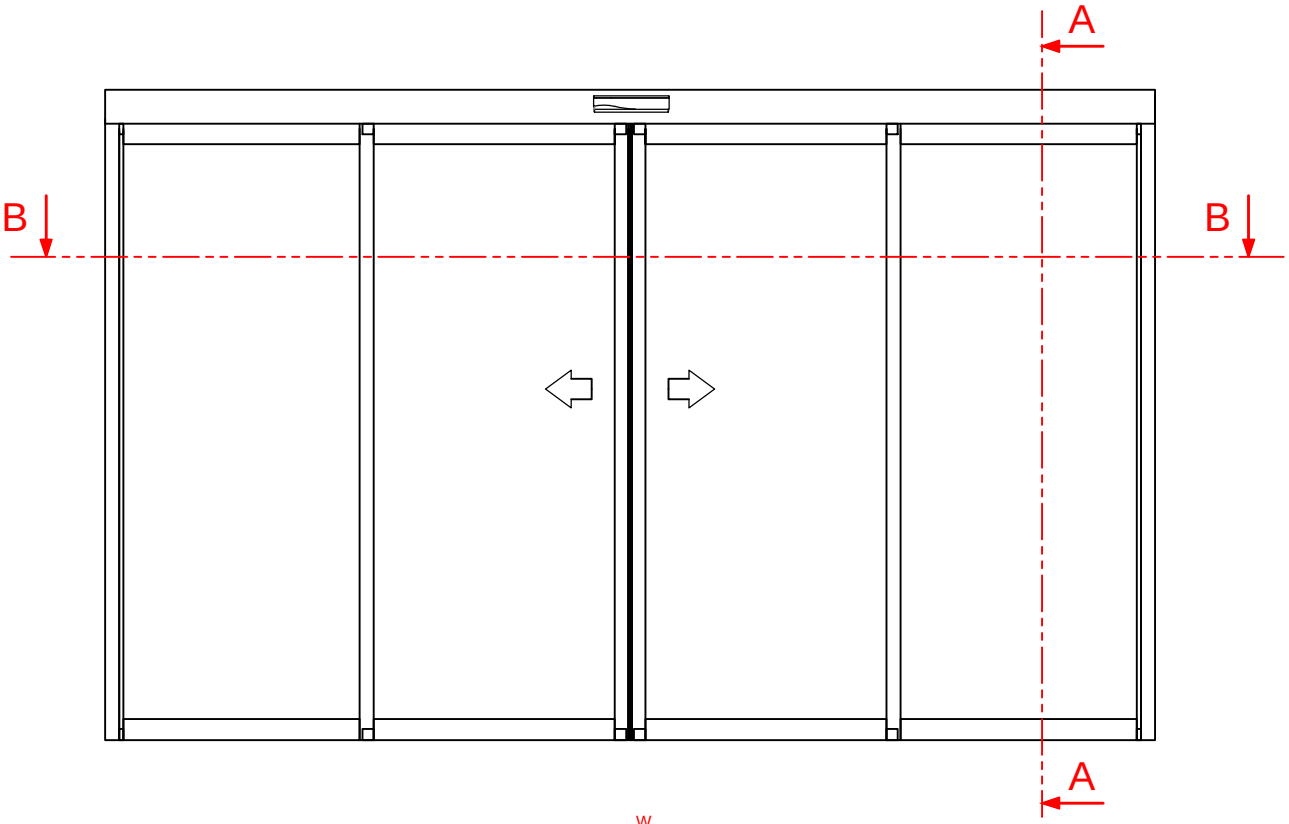

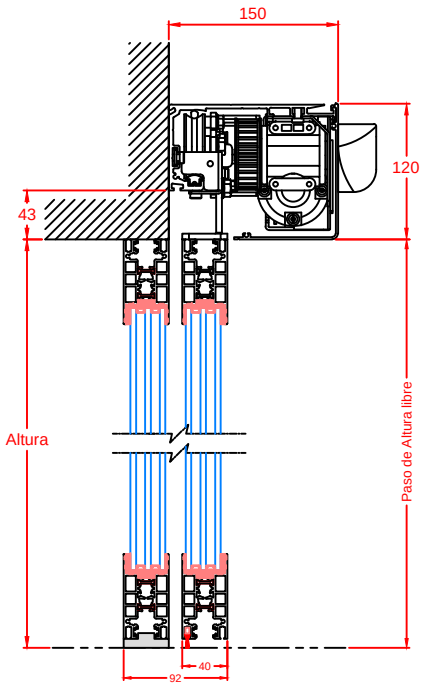

Sección A-A

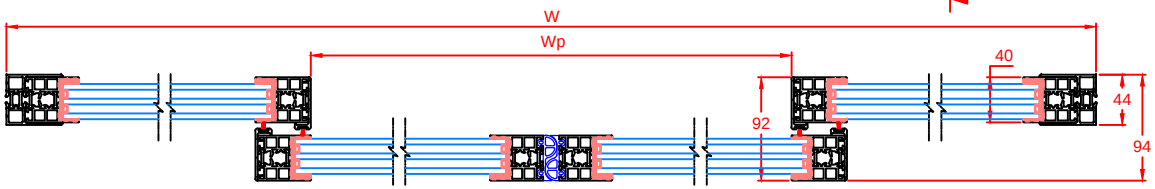

Sección B-B

Tipo de operador : Holux X3 & X4	
Sistema de perfiles : THB	Tipo de instalación : Versión de dos hojas
Fecha de Revisión : 2015/09/05	No. de Revisión : 0

Holux X3 & X4

Puertas automáticas deslizables

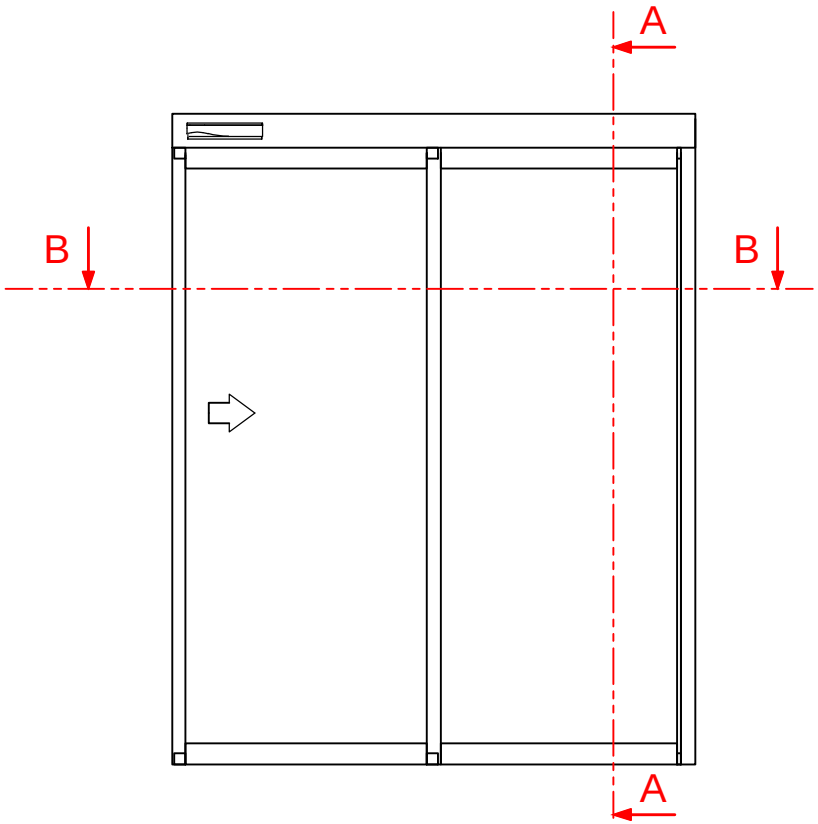

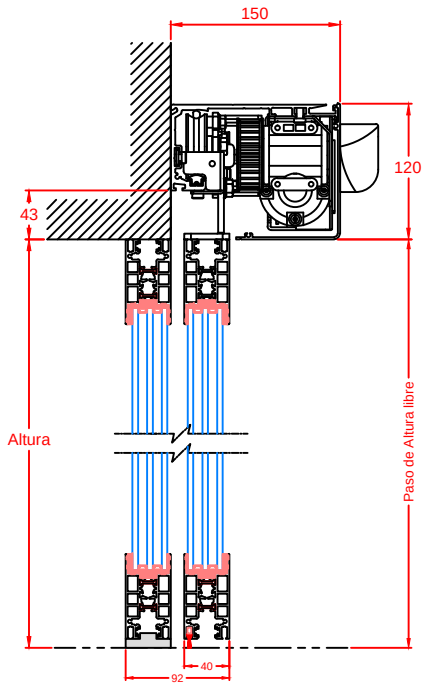

Sección A-A

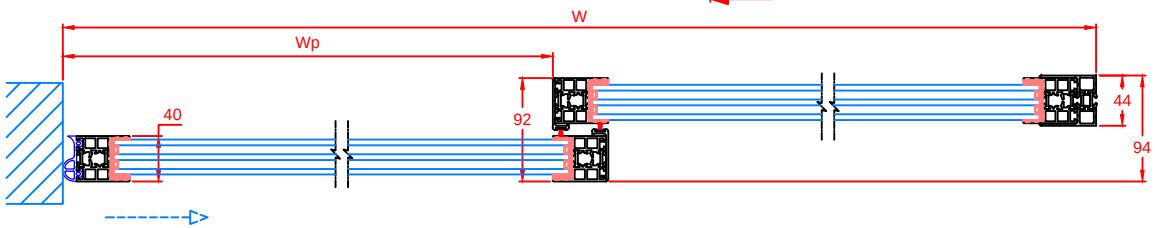

Sección B-B

Tipo de operador : Holux X3 & X4	
Sistema de perfiles : THB	Tipo de instalación : Versión de una hoja
Fecha de Revisión : 2015/09/05	No. de Revisión : 0

Holux X3 & X4

Puertas automáticas deslizables

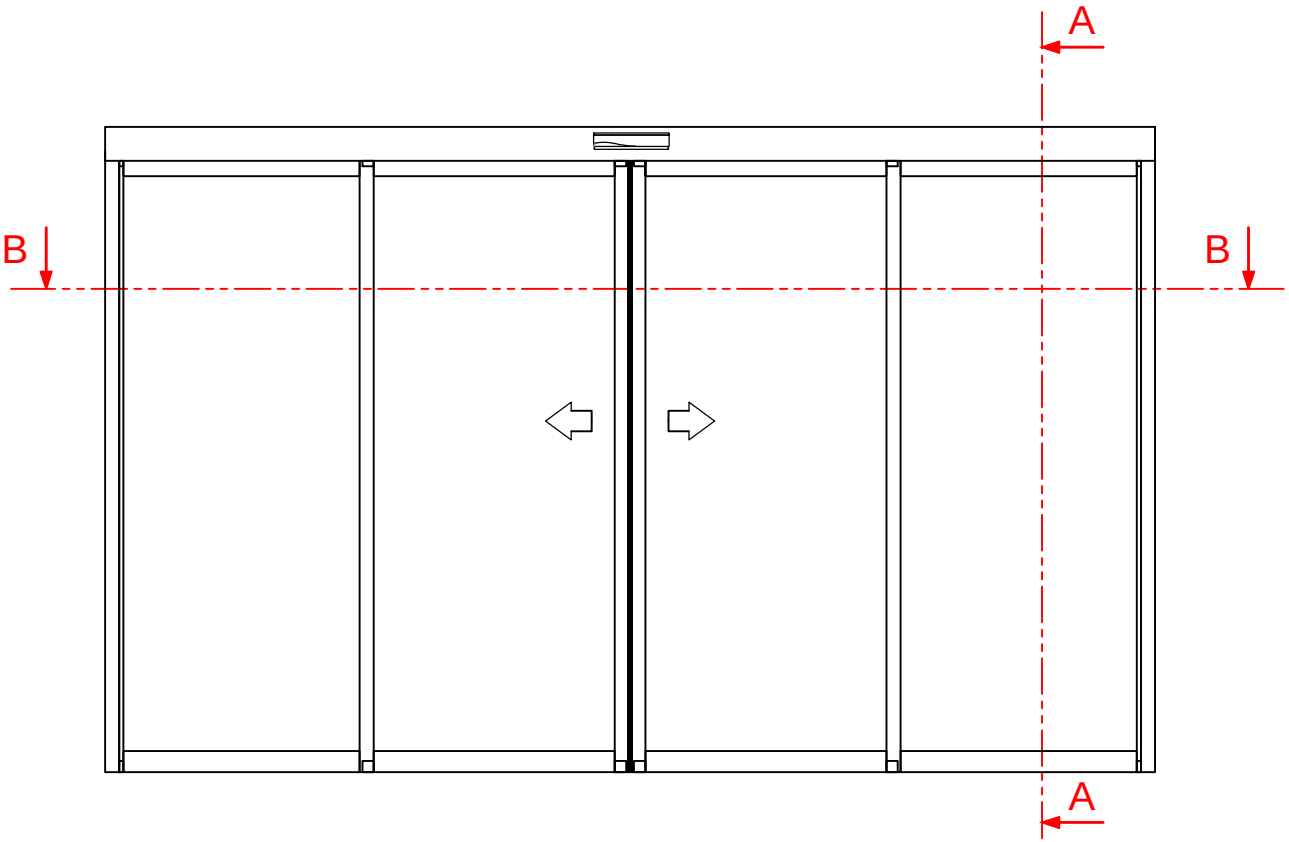

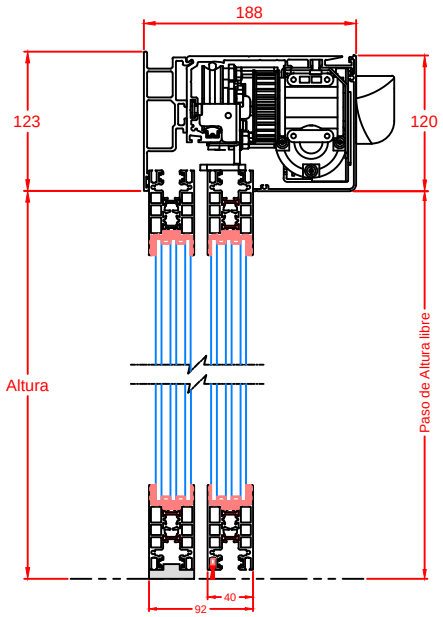

Sección A-A

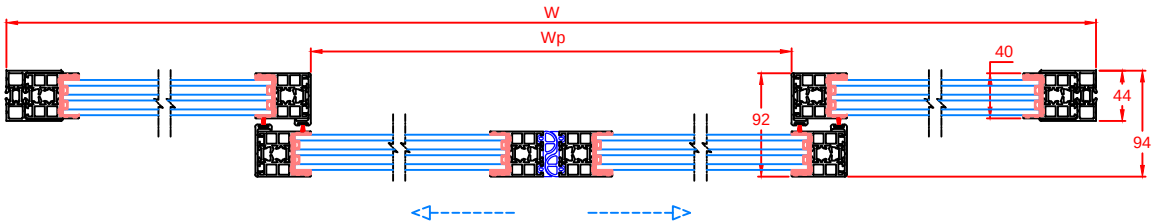

Sección B-B

Tipo de operador : Holux X3 & X4	
Sistema de perfiles : THB	Tipo de instalación : Versión de dos hojas
Fecha de Revisión : 2015/09/05	No. de Revisión : 0

Holux X3 & X4

Puertas automáticas deslizables

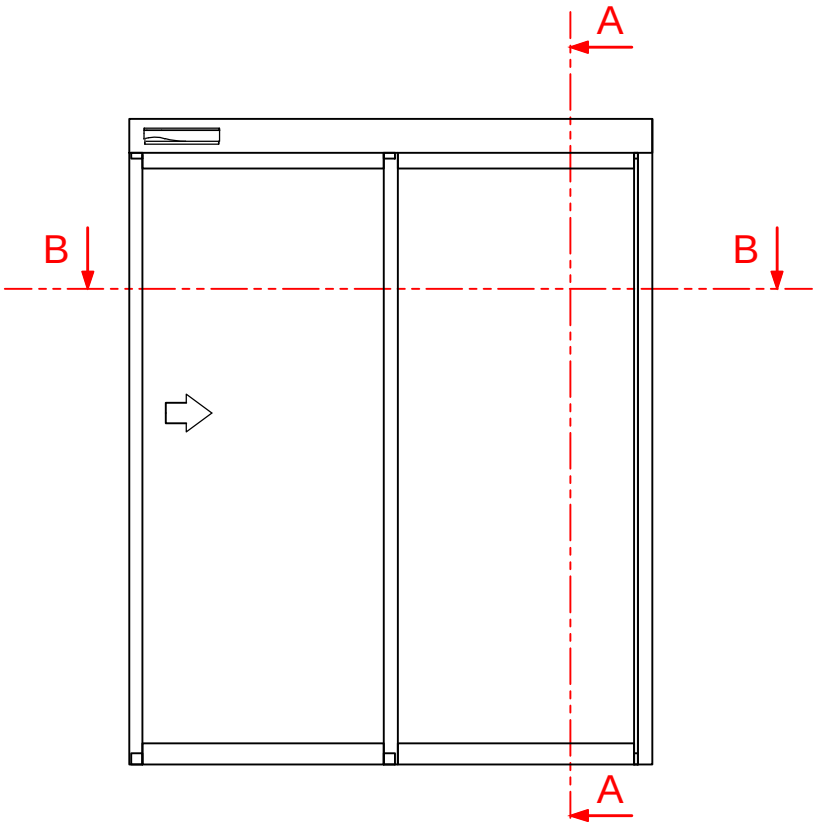

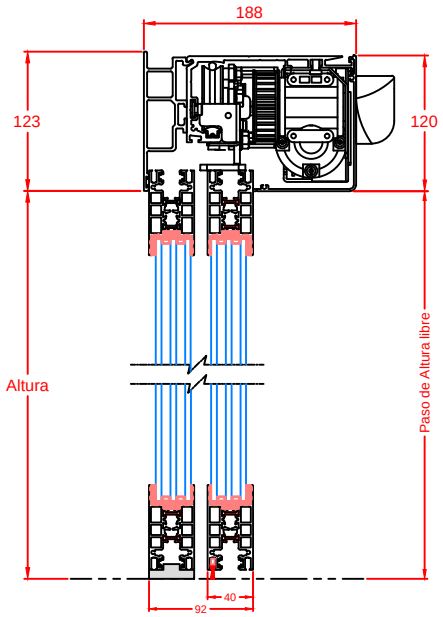

Sección A-A

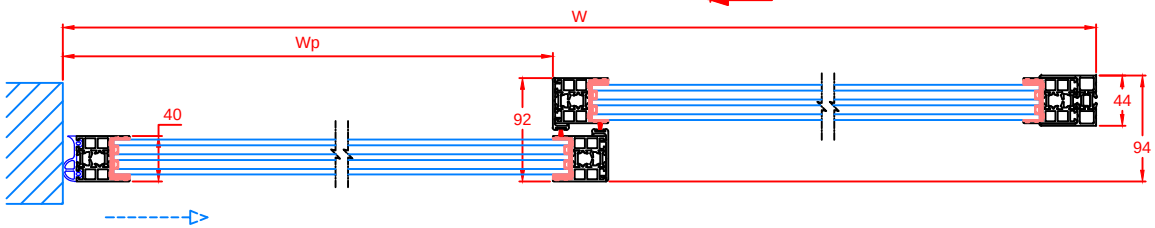

Sección B-B

	Tipo de operador : Holux X3 & X4
Sistema de perfiles : THB	Tipo de instalación : Versión de una hoja
Fecha de Revisión : 2015/09/05	No. de Revisión : 0

Holux X3 & X4

Puertas automáticas deslizables

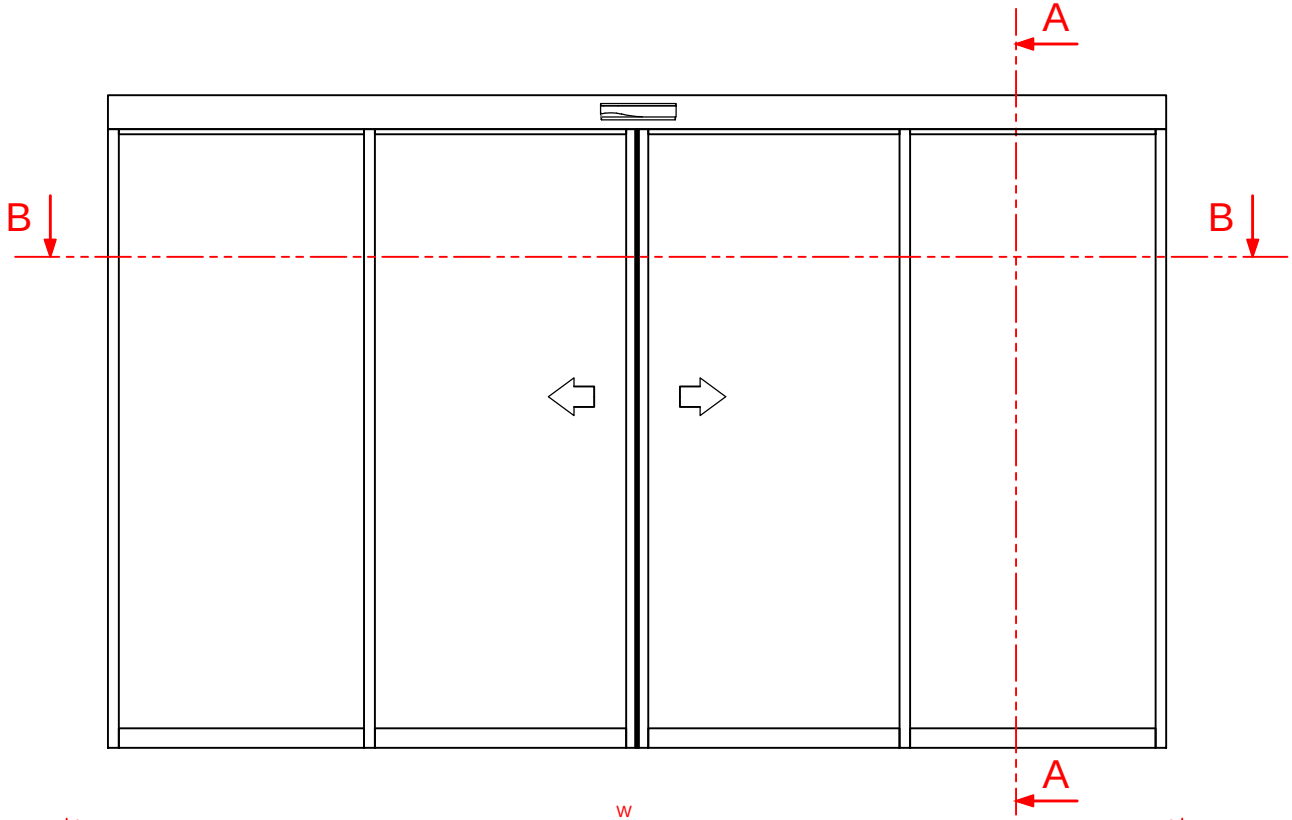

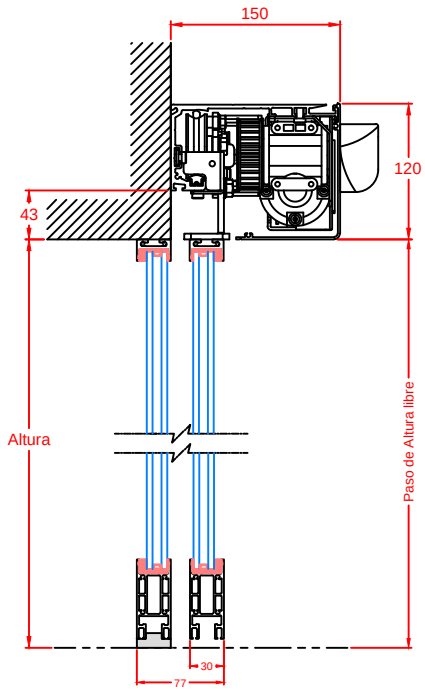

Sección A-A

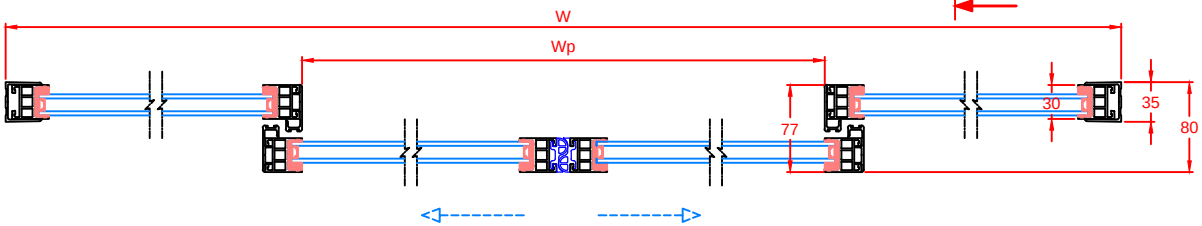

Sección B-B

Tipo de operador : Holux X3 & X4	
Sistema de perfiles : UTS	Tipo de instalación : Versión de dos hojas
Fecha de Revisión : 2015/09/05	No. de Revisión : 0

Holux X3 & X4

Puertas automáticas deslizables

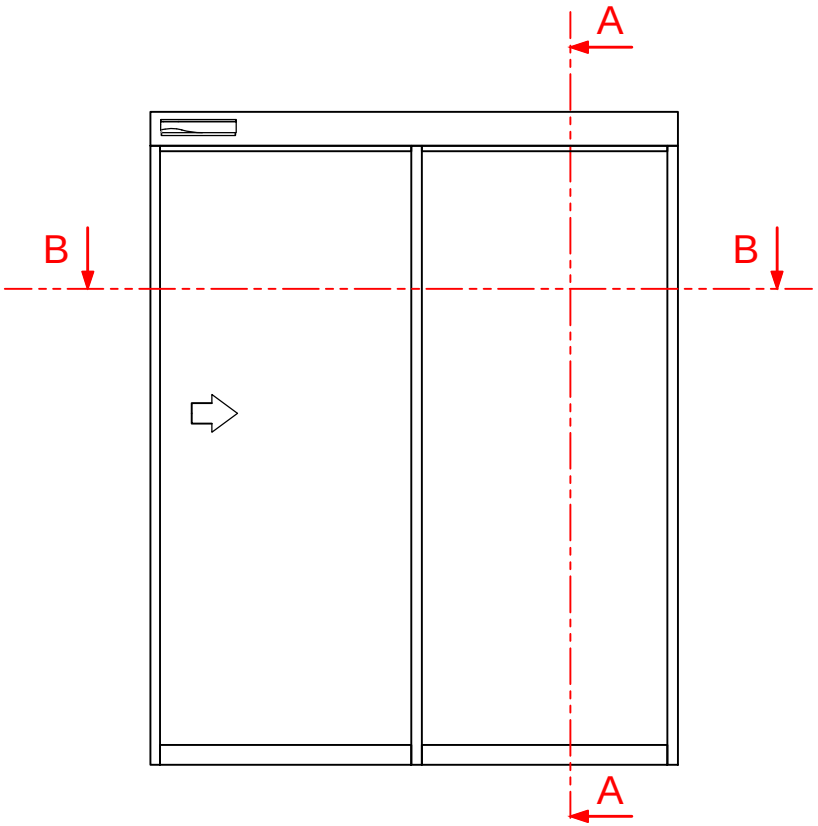

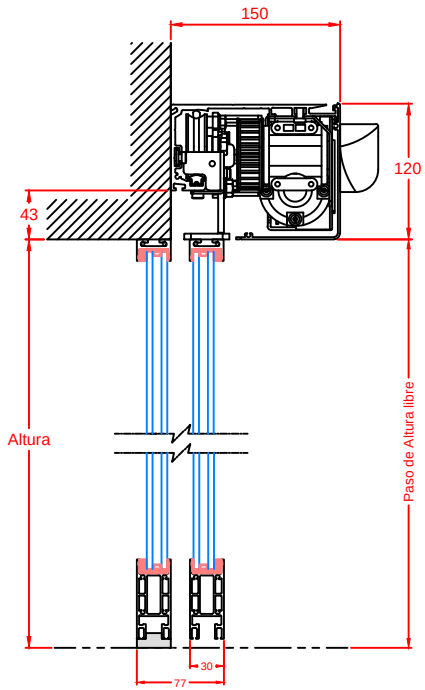

Sección A-A

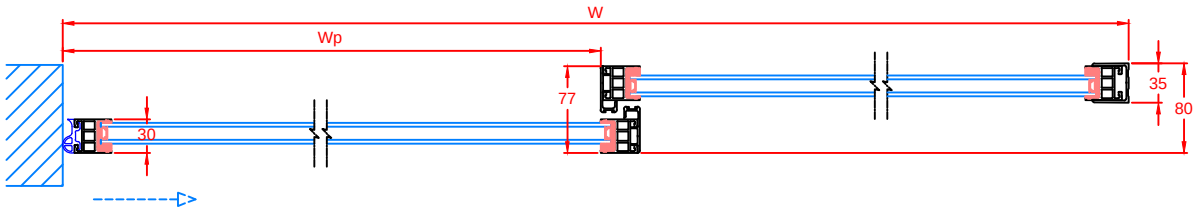

Sección B-B

	Tipo de operador : Holux X3 & X4
Sistema de perfiles : UTS	Tipo de instalación : Versión de una hoja
Fecha de Revisión : 2015/09/05	No. de Revisión : 0

Holux X3 & X4

Puertas automáticas deslizables

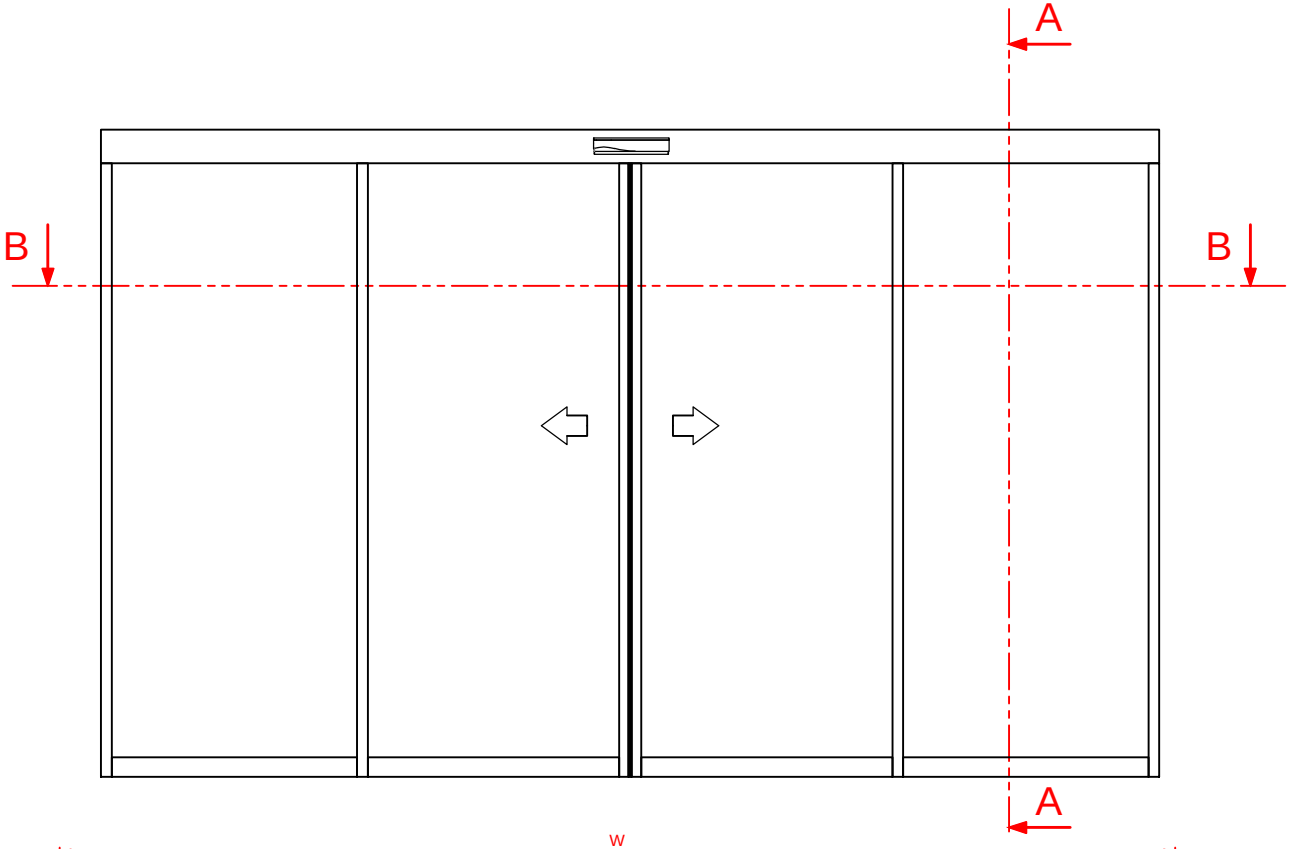

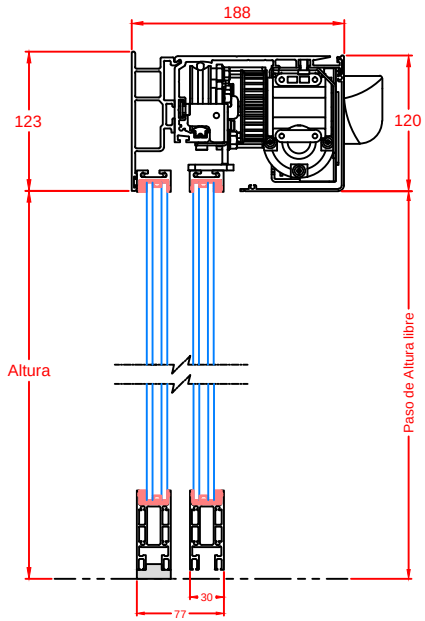

Sección A-A

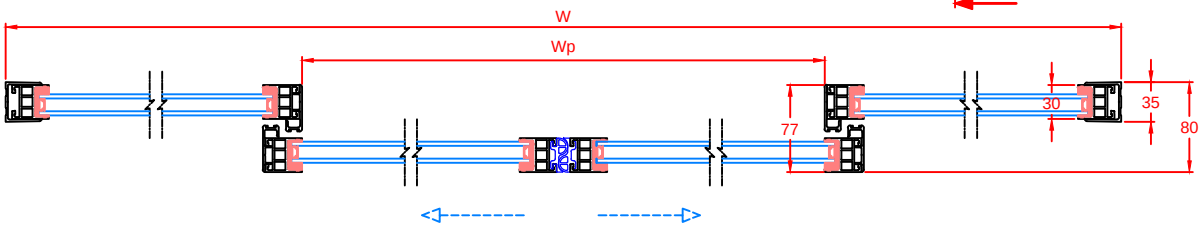

Sección B-B

Tipo de operador : Holux X3 & X4	
Sistema de perfiles : UTS	Tipo de instalación : Versión de dos hojas
Fecha de Revisión : 2015/09/05	No. de Revisión : 0

Holux X3 & X4

Puertas automáticas deslizables

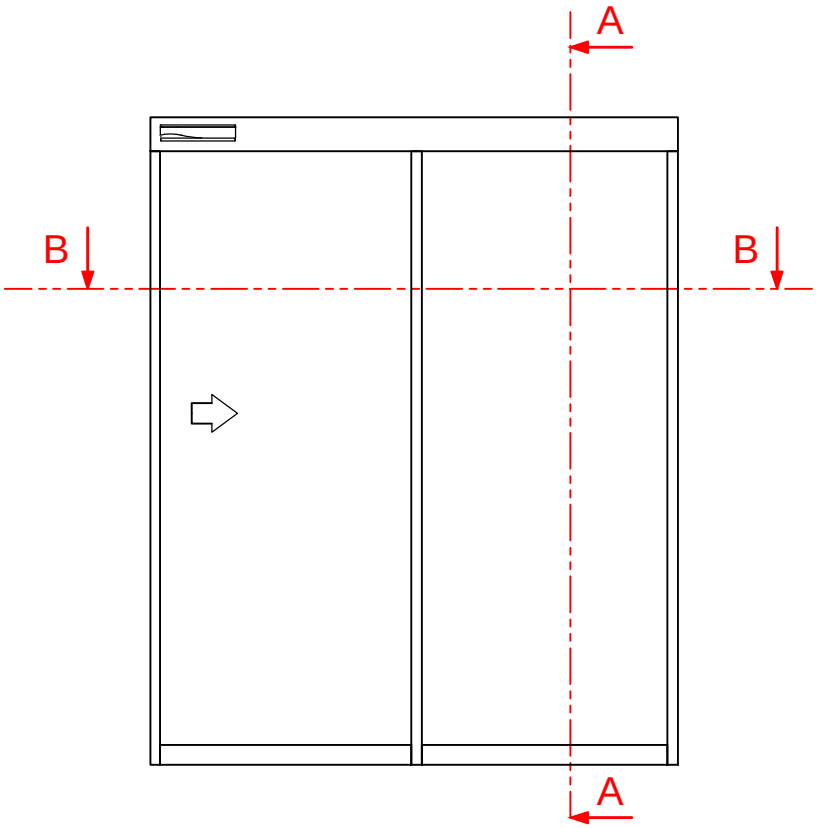

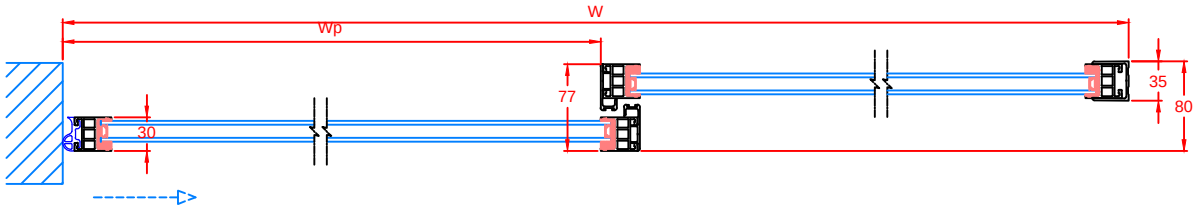

Sección B-B

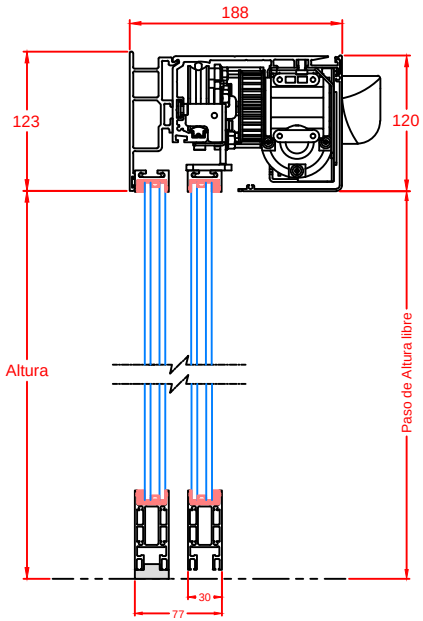

Sección A-A

Tipo de operador : Holux X3 & X4	
Sistema de perfiles : UTS	Tipo de instalación : Versión de una hoja
Fecha de Revisión : 2015/09/05	No. de Revisión : 0